Pmod FTDI V2

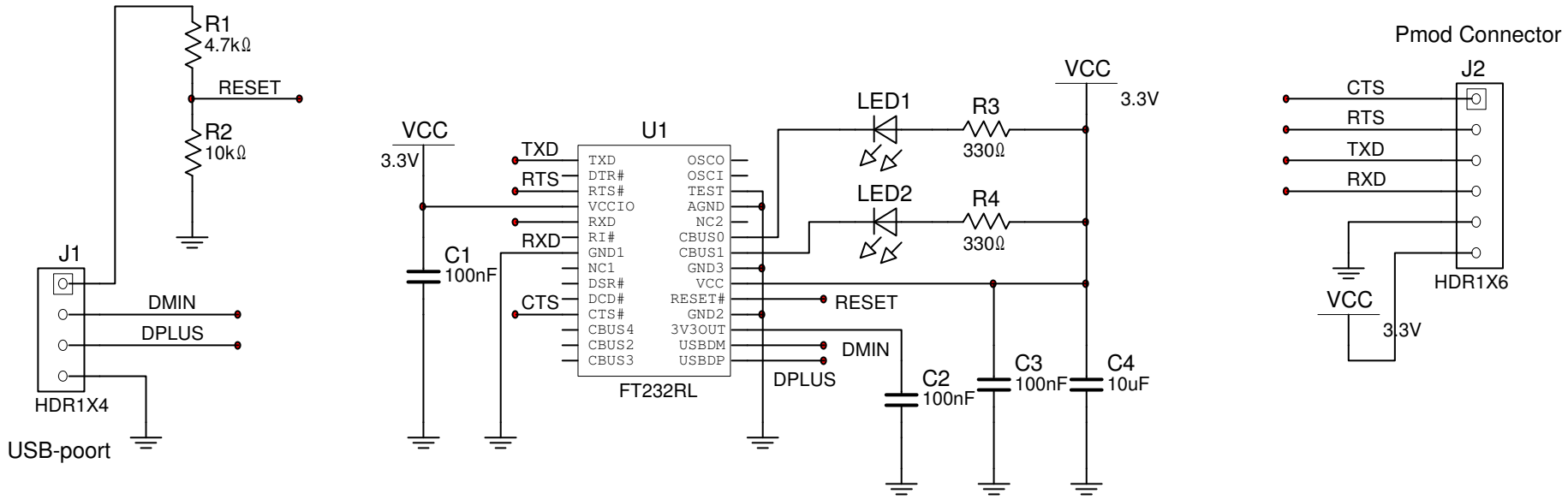

R.Buysschaert
Pmod FTDI
RS232 Interface naar Basys2 Boards
22 april 2010